UDOR WATER POWER

Serie / *Series*

DELTA 100

806900

PUMP DELTA 100 1C

KIT 632		KIT 647		KIT 511	
870024		6062E5		606212	
✱		■		●	
CODICE *CODE*	Q.TA' *Q.TY*	CODICE *CODE*	Q.TA' *Q.TY*	CODICE *CODE*	Q.TA' *Q.TY*
090314	1	110131	8	010204	4
090320	4	606304	8	030143	4
110131	8				

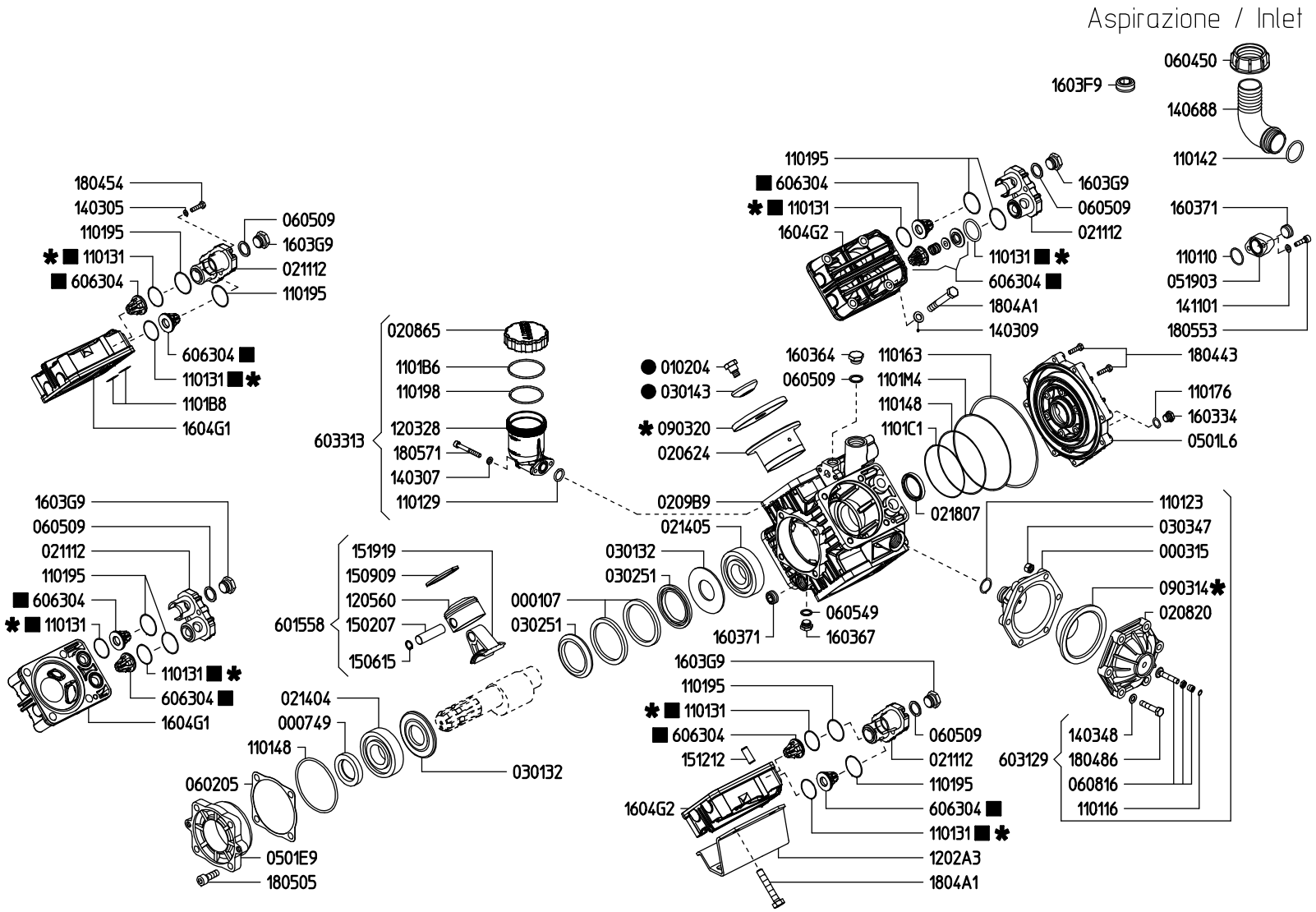

VERSIONI / *VERSIONS*

DELTA 100 1C

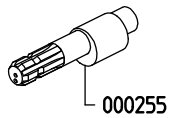

DELTA 100 TS 2C

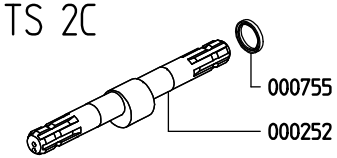

DELTA 100 VA

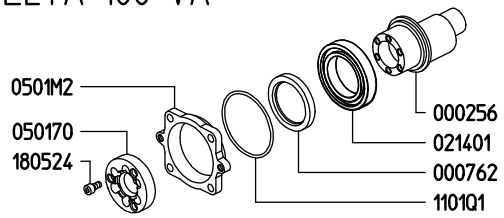

DELTA 100 TS VA

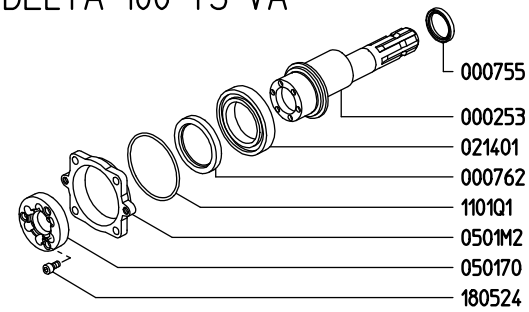

DELTA 100 TS MF

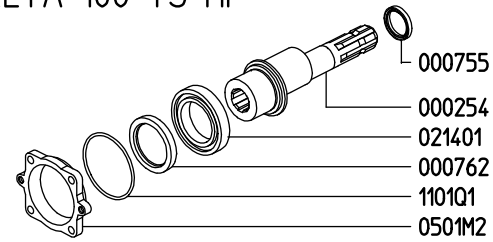

Rev.23-00