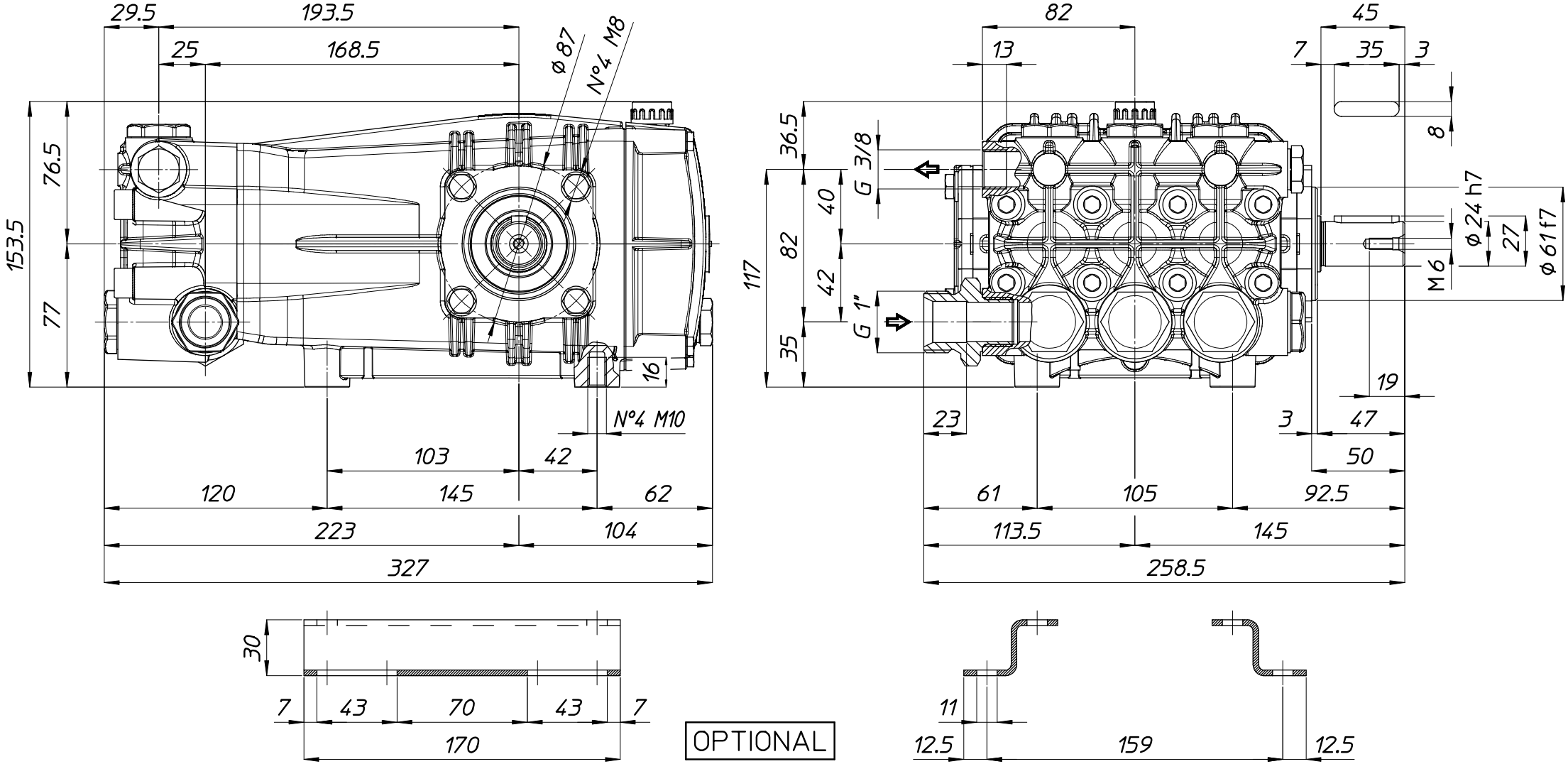
29.5
193.5
25
168.5
Ø 87
N°4 M8
153.5
76.5
77
16
N°4 M10
103
42
120
145
62
223
104
327
82
13
45
7
35
3
8
36.5
G 3/8
40
82
42
G 1"
35
117
Ø 24 h7
27
Ø 61 f7
M 6
19
23
3
47
50
61
105
92.5
113.5
145
258.5
30
7
43
70
43
7
170
OPTIONAL
11
12.5
159
12.5